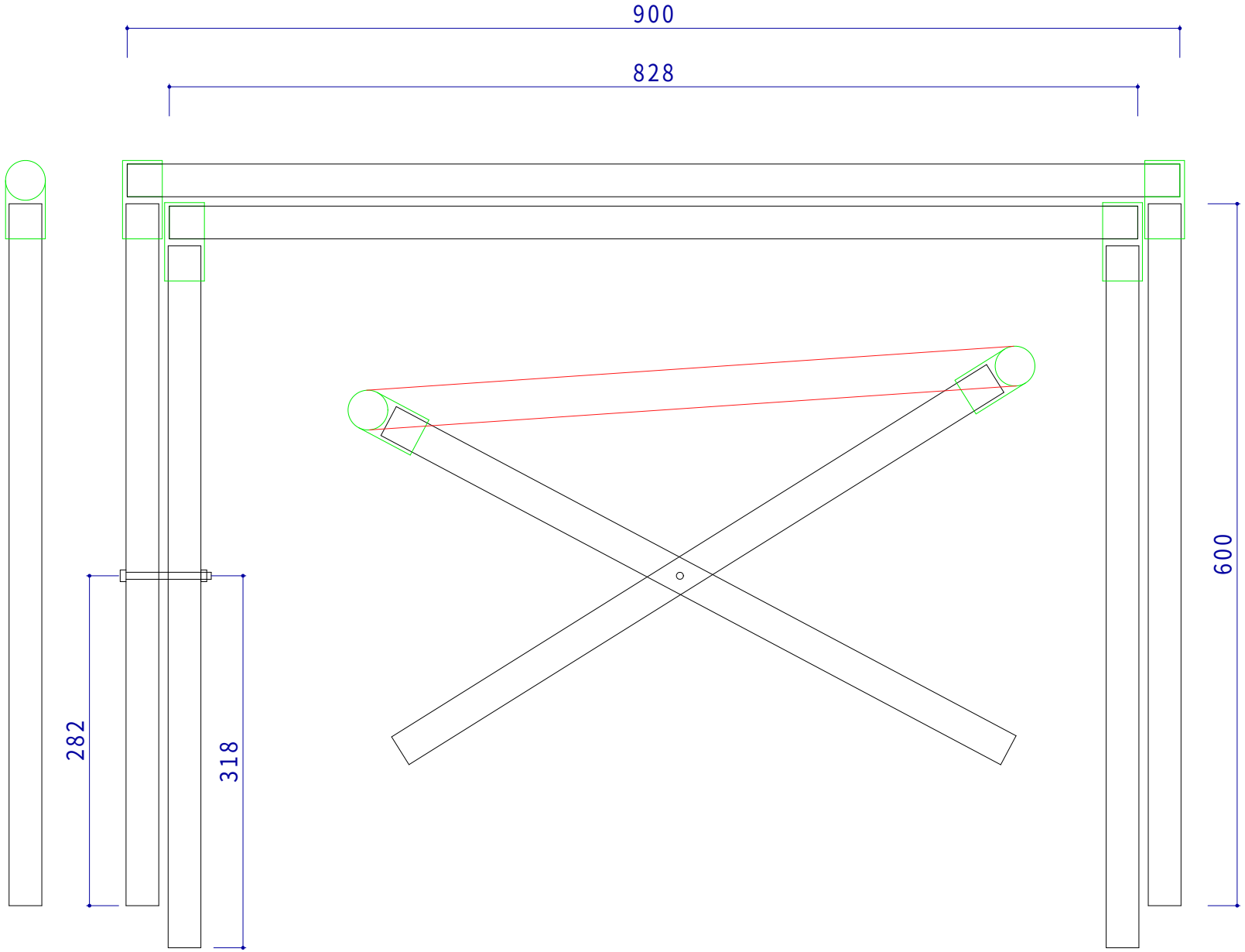
900
828
600
282
318